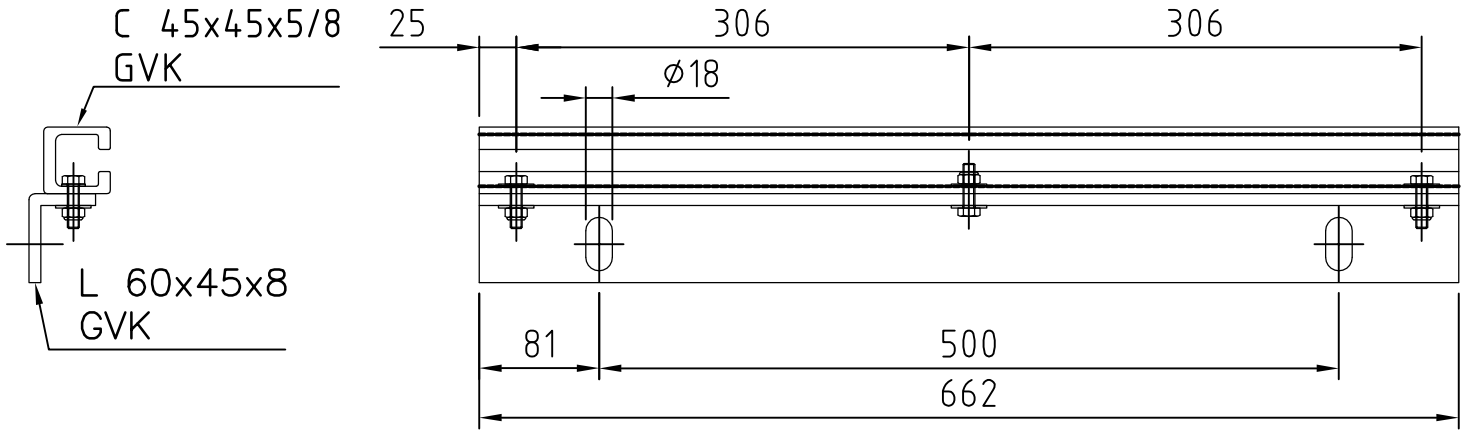

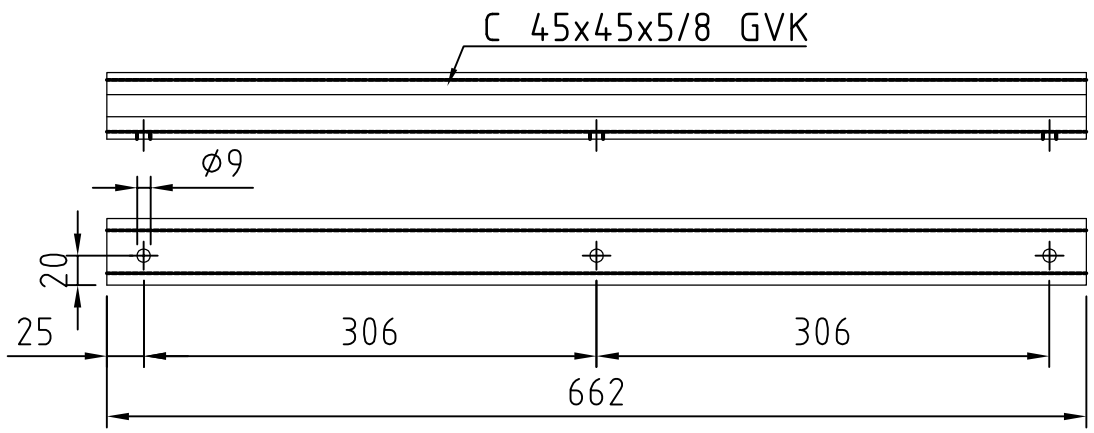

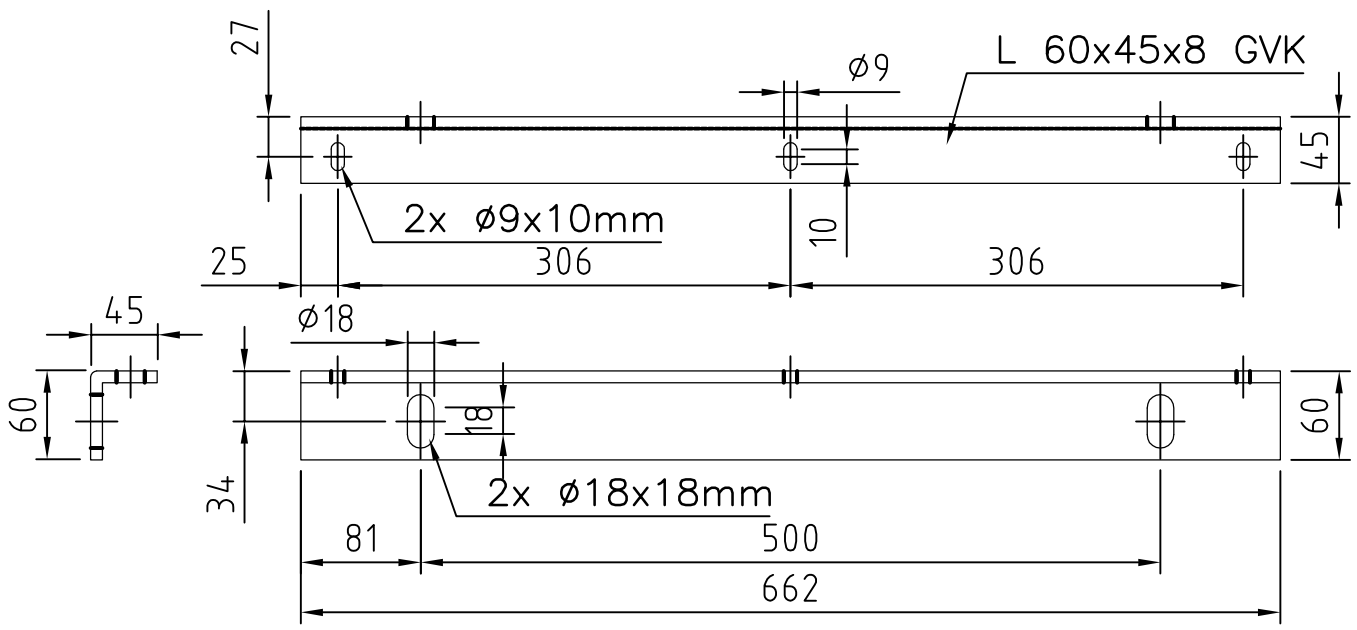

WIJZ.	DATUM	PAR.	OMSCHRIJVING

RIJKSWATERSTAAT DIRECTIE ZEELAND

Leibanen sluitgat Schaar

Leibanen steunen
96x uitvoeren

WERKTUIGKUNDIGE- EN ELEKTROTECHNISCHE DIENST

	datum	paraaf	behoort bij	nummer	datum
getekend	10-08-09	Tralinco	bestek	ZLD-6363	
gecontr.			overeenk.	31004907.0016	
accoord			staat meerwerk		
gezien					

RWSZL-2009-01666

SCHAAL 1:5

FORMAAT	OBJECTCODE	TOP CODE
A3	SVK0XX-014	